Gamme Mk5

Conception éprouvée, robuste et fiable avec possibilités de simple ou double effet

UNIVERSAL MK5 Pompe de cale manuelle. Une conception Whale haute performance et polyvalente. 3 orientations de montage pour une seule pompe.

Code produit: voir tableau

Diaphragme complètement protégé

Joints étanches aux odeurs

Entretien facile
Trappe d'inspection

Poignée moulée Bringuebale à préhension facile

Valves anti-obstruction

Trois différentes options de montage

Code produit: voir tableau

Pompe de cale manuelle Mk5 à double effet
Débit important - 104 litres par minute
Double diaphragme - vide 2 compartiments de cale en même temps ou un deux fois plus vite - 2 collecteurs fournis

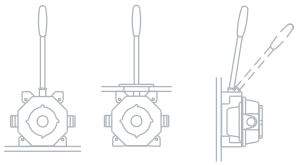

Sur Pont vue de face | sur cloison vue de face | travers pont vue de côté

Trois differentes options de montage pour une même pompe

Caractéristiques et avantages

Pompe de cale manuelle grande capacité Universal Mk5

- La conception de cette pompe de cale permet une grande polyvalence d'installation afin de permettre à la pompe de s'adapter au mieux à votre bateau.
- Trois options de montage pour une même pompe (sur pont, sur cloison et à travers pont)
- Grand débit - 66 litres par minute

Mk5 double effet à grand débit

- Trappe d'inspection facilitant l'entretien (aucun outil)
- Le pompage continuera même si un des diaphragmes est endommagé

Garantie 5 ans

Conseils Il est important de veiller à ce qu'un col de cygne soit incorporé dans le système

Certifications et Accréditations

- Approprié en tant que pompe de cale primaire pour bateaux d'une longueur égale ou supérieure à 12 m (40 ft) en conformité avec l'ISO15083

Approbation pour canots de sauvetage

- **Approuvé par**
- Approuvé par Lloyds (MCA) et USCG (Mk5 Universal MCA - Taille 2)
- (Mk5 Double effet - Taille 3)

informations sur le produit

COMPLÉTEZ VOTRE SYSTÈME

Accessoire de cale clapets anti-retour, les coudes et pièces Y voir

Spécifications des modèles

Modèle	Pompe Mk5 Universal (Multiples options de montage)	Mk 5 – Pompes double effet		
Code Produit	BP0510	MH5550 sur cloison	MH5560 a travers pont	MH5570 Sur Pont
Poids	1.36 kg	2.8 kg		
Diamètre du tuyau	Raccords 38 mm			
Matériaux	Corps de pompe: Polypropylène chargé fibre de verre, Diaphragme Valves et Joints: Nitrile®, Bringuebale: Acétal, Nylon chargé fibre de verre Ressort et Visserie: Acier Inoxydable			
Matériaux en contact avec le fluide	Polypropylène chargé fibre de verre, Acétal, Nitrile®, Acier Inoxydable			
Kits d'entretien	**Pour Mk 5 AK8050 Kit de maintenance pour Mk5 Contient: Diaphragmes, Valves et Circlips AS0511 Bringuebale de rechange AS0521 Assemblage de la chape AS0531 Assemblage de la chape montage sous le pont AS0522 Couvercle et valves de la pompe**	**Pour Mk5 double effet AK8060 – Kit d'Entretien pour Mk5 Contient: Diaphragmes, Valves et Circlips AS8551 Assemblage de la chape AS8552 Plaques de serrage des diaphragmes et visserie**		
Accessoires	AS3725 - Kit guêtre d'étanchéité DP9906 – Kit de Trappe de Pont pour bringuebale (Incluant le couvercle)			
Hauteur d'aspiration Maximum	4.5 m			
Hauteur d'évacuation Maximum	4.5 m			

Performance
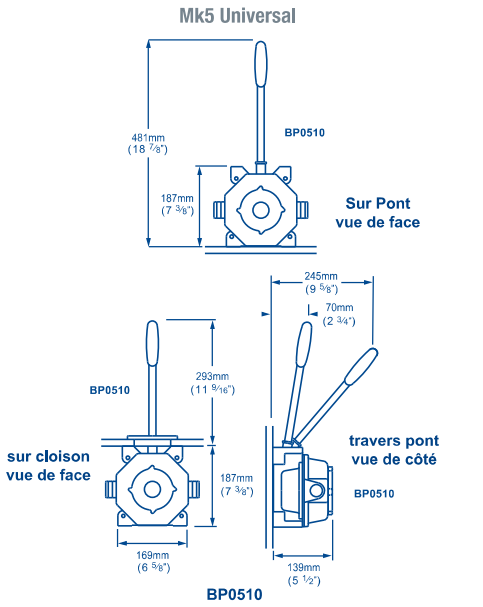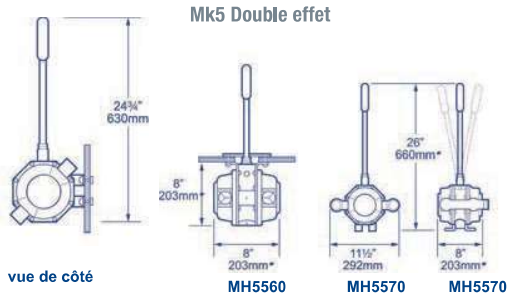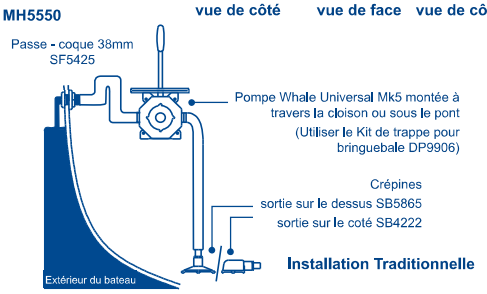
	Pompe Universal Mk5	Pompe double effet Mk5
Hauteur d'aspiration	1 m	
Hauteur d'évacuation	0.5 m	
45 Courses par Minute	42 ltrs	64 ltrs
70 Courses par Minute	66 ltrs	104 ltrs